2024･01.10版

イタリアから
ショップに
直送！

CASATI

新しい販売スタイルについて

イタリアンハンドメイド！

カーボンでもサイズオーダー！

カラーリングも思いのまま！

新しくなった魅力的な価格！

世界で1台だけの自分のバイク！

料金にはテーラーメイドオーダー料金が
含まれます！

Action Sports Corp

・・・その理由①

私達は1世紀の歴史を持つCasatiの素晴らしさをより広く知ってもらうために、新しい販売方法の試みを始めています。

それは、複雑でコストのかかる従来の流通方法を見直し、信頼できる日本の自転車ショップにイタリアから直接納品します。

自転車は、食料品等と違って食べてなくなるものではありません。整備不良が原因でお客様自身の安全を脅かすばかりでなく、他人に危害を加える可能性すらあります。

特にフレームセットの販売がメインになるので、組立時に専用工具や専門知識が無ければ、整備もできないし、性能も100%引き出すことができないのです。それゆえにショップの信頼性が問われます

・・・・その理由②

- 通常、輸入代理店が販売する場合、〇〇年度小売価格というスタイルで日本円で販売されていました。この場合年度を通じて価格を安定させる為に為替変動リスクを１ユーロ5円程度の幅を設定します。また1ユーロ当たりの銀行手数料が、２円プラスされます。そこで、1ユーロあたり７円のコストがかかることになります。
- さらにイタリア国内運賃・国際運賃・通関手数料・倉庫までの国内運送費、倉庫からショップ様迄の国内運送費、保管料、カタログや販売促進費用等諸々を考えると、1台あたり平均約10万を超えるコストが発生します。その結果、イタリア現地価格との大きな差が発生します・・・・（内外価格差）

内外価格差の解消の為に

- 為替リスクをお客様自身で負担（TVで報道される相場は手数料が含まれていませんので注意）
- 組立を担う日本国内のショップ様が輸入者となります
- ショップさまへの直送で日本側の通関費用・倉庫コストを削減する
- 日本側の販売促進費用をカットする

これらのポイントをクリアするだけで、より魅力的な価格体系を提供することが可能になるのです

例えば、以前の方法で計算すると約56万円になります

現地価格
2051ユーロ
運送費
320ユーロ
箱代・保険等
100ユーロ
合計
2471ユーロ

新しい買い方だと

外為相場1ユーロ160円なら約40万円！

その差なんと約16万円！(送料込）

Action Sports Corp

必ず理解して頂きたいこと

①Casatiから請求された予約金をショップを通じてEuroでCASATIに送金してください
（その時の為替ﾚｰﾄ＋諸手数料で）

②CASATIから出荷準備の連絡がありましたらEuroの残額送金ショップを通じて送金します
（その時の為替ﾚｰﾄ＋諸手数料で）

③輸入消費税１０％は日本に荷物がついてからショップ様が支払います（日本円）お客様には通常どおり商品売価に対しての消費税をお支払いいただきます。

④従ってフレーム代金の正確な日本円での総額が③の段階までわかりません。**為替リスクはお客様に担っていただくことになります。**

＊上記のご案内とサポートは、弊社よりさせていただきますので日本語でOKです。また、完成車の取扱はありません。フレームセットのみです。

Action Sports Corp

新しい価格体系は・・・・

新価格＝現地価格＋箱代＋運送保険料＋日本のショップ迄のダイレクト運賃(320euro)という無駄なコストを省いたシンプルなものです。

為替リスクはお客様に負担して頂きます。**だから値下げすることが出来ました！**

そのかわり、カタログもありません、情報はすべてインターネットに集約してあります

https://www.ciclicasati.com/

注）完成車の購入はできません

Action Sports Corp

新しい価格体系は・・・・

こちらのサイトで為替レートを入れるだけで、おおよその価格(参考価格)を調べることができます。**為替手数料・運賃(320ユーロ)・箱代保険料等(約100ユーロ)は含みません**

Action Sports Corp

その他の注意点

- フレームセットの販売のみです
- 完成車は重量と容積の問題で、同価格で運送できないので不可能です
- またリチウムイオン電池の問題もあり、イタリアから購入することはできません
- 日本の取扱ショップについて、一部取扱いができないショップがあります　注１）

注１）専用の工具と知識・技術が無いと正しく組立ができません。性能を発揮できないばかりか、お客様の安全を損なう恐れがあるからです

実際にWEBを訪問して
モデルをみましょう

下記をクリックすると
https://www.ciclicasati.com/

完成車がならんでいます。例えばDrod disc brakeを選択すると

Action Sports Corp

モデルが決まったら

①デザイン＆カラーを自由に決めてください。ネット上にあるデザインをまねたものでもOKですし、イラスト等にも対応します。

②ボディサイズと乗り方（後述）きめてください

③上記を弊社からイタリアに送り、予約金の支払いの請求書をもらいます

④予約金の支払い確認後製造にとりかかります。納期は２～３か月です。下記WEBサイトを参照ください

Action Sports Corp

テーラーメイドも追加料金無です

CASATI FRAME ORDER SHEET

Date　　Order No.

Model　　Size

Dsign　　Color　　Lttering Color

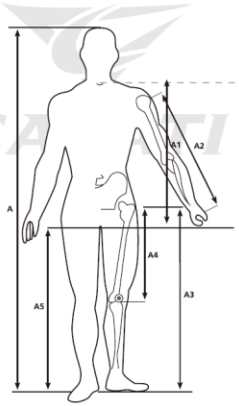

Body Size

A-

A1-

A2-

A3-

A4-

A5-

Others

いづれかに数値をご記入下さい。

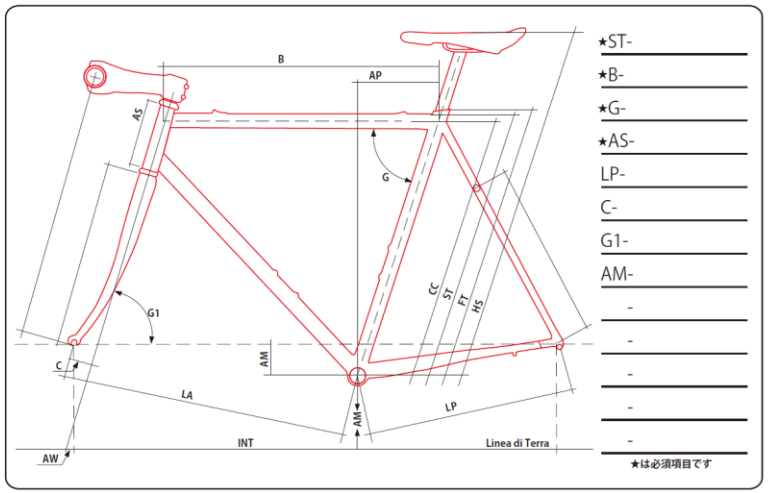

★ST-

★B-

★G-

★AS-

LP-

C-

G1-

AM-

-

-

-

-

-

★は必須項目です

- サイズオーダーの場合は、お客様ボディサイズを計測するか、frameのサイズ（下記）をご記入ください。
- 使用目的を書いておくと、乗り方に応じた設計をしてくれます

例＊ヒルクライムに使いたい

＊歳なのでアップライト気味に

等々

・別途ダボ追加等は別料金になります

◇スチール、ステンレス、アルミ、カーボン（CFRP）いずれの材料でも可能です。

◇カーボンのカスタムオーダーの製造工程はコチラから見ることが可能です

Action Sports Corp

納品方法

ー製品が完成すると、イタリアから残金の支払いの請求書が届きますので、送金をお願いします。その時の為替レートになります

（送金控を弊社までお知らせください）

ーDHL等で直接フレームはショップ様に届きますが、その際ショップ様は輸入消費税(仕入に関わる消費税です)と立替手数料（約1200円）をお支払いください

ーお客様から通常の販売同様に消費税はいただく必要があります

このように商品を決めていただければ

実際の注文・質問等も

株式会社ＡＣＴＩＯＮＳＰＯＲＴＳ
が仲介しますのでご安心ください

万一輸送中に事故があってframeが損傷していた場合でも国内に
イタリアへホットラインをもった専門工場があるので安心です

〒343-0838　埼玉県越谷市蒲生4丁目14-28
電話０４８－９４０－８２０３
ファックス０４８－９４０－８２０４
携帯番号　090-3214-4864（担当　神田）

Action Sports Corp